SUEVIA

Поилка с подогревом

Модель 43A (нагревательный тэн 80 Вт) — Артикул 100.0043

НОВИНКА Модель 43A-SIBIRIA (нагреват. тэн 180 Вт) — Артикул 100.1044

- Поилка с подогревом **с чугунной чашей, эмалированной внутри**
- **Морозостойкость до -20°C (нагревательный тэн 80 Вт)**
- Одна поилка на 15 – 20 животных
- Поплавковый клапан для давления воды в водопроводе не более 5 бар
- Регулируемый уровень воды в чаше
- Скорость подачи воды до 5 л/мин (в зависимости от давления воды в водопроводе)
- Рекомендуется **для чувствительных животных**: телят, а особенно лошадей, овец, коз, ланей и др. мелких животных!
- Встроенный нагревательный тэн мощностью 80 или 180 Вт
- НОВИНКА Для регионов с продолжительными морозами также возможен заказ **модели с нагревательным тэном мощностью 180 Вт**, который обеспечивает **морозостойкость до -30°C** (Артикул 100.1044, с термодатчиком для защиты от ошпаривания). Для защиты подводящих труб от охлаждения рекомендуется проводка термошнура 24 В (2 м или 3 м, см. стр. 27).

101.1068
Борт против разбрызгивания

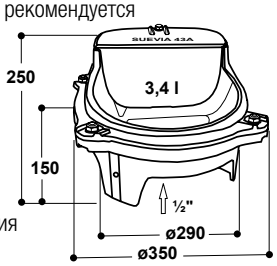

ДОПОЛНИТЕЛЬНОЕ ОБОРУДОВАНИЕ:

- **Борт против разбрызгивания**, из чугуна (Артикул 101.1068)
- Электроподключение осуществляется через понижающий **трансформатор** SUEVIA 230/24 В (для выбора подходящего трансформатора см. стр. 26)
- **Термостат** (Артикул 101.0389), для автоматического включения и выключения трансформатора (см. стр. 26).
- Для монтажа поилки на полу необходима **термо-труба SUEVIA** или бетонная труба с внутренним диаметром 30 см

РЕКОМЕНДУЕТСЯ ДЛЯ:

КРС (с носовым кольцом для коров-сосунов), быков (с носовым кольцом), телят, лошадей, овец, коз, собак, ланей, свиней

Артикул	Наименование	Упаковка	
100.0043	Поилка Модель 43A, 24 В, 80 Вт	1 шт.	
НОВИНКА 100.1044	Поилка Модель 43A-SIBIRIA, 24 В, 180 Вт	1 шт.	
НОВИНКА 101.0438	Термодатчик для защиты от ошпаривания, для дооснастки модели 100.1043	1 шт./пакет	
101.1068	Борт против разбрызгивания, из чугуна с полимерным покрытием	1 шт.	
101.0380	Трансформатор 230/24 В, 100 Вт	1 шт./коробка	
101.0390	Трансформатор 230/24 В, 200 Вт	1 шт./коробка	
101.0392	Трансформатор 230/24 В, 400 Вт	1 шт./коробка	
101.0389	Термостат	1 шт./коробка	

Термо-труба

- Для монтажа поилок Моделей 41A и 43A
- Термо-труба из высококачественного полиэтилена, с двойными стенками и термоизоляцией
- Монтажная высота 400 мм (Артикул 101.0344) для овец, коз, свиней
- Монтажная высота 600 мм (Артикул 101.0346) для телят, КРС
- Монтажная высота 800 мм (Артикул 101.0348) для КРС, коров, лошадей
- Монтажная высота 1100 мм: 800 мм + 300 мм бетонируется (Артикул 101.0345) для крупных животных: КРС, коров, лошадей

с двойными стенками и термоизоляцией

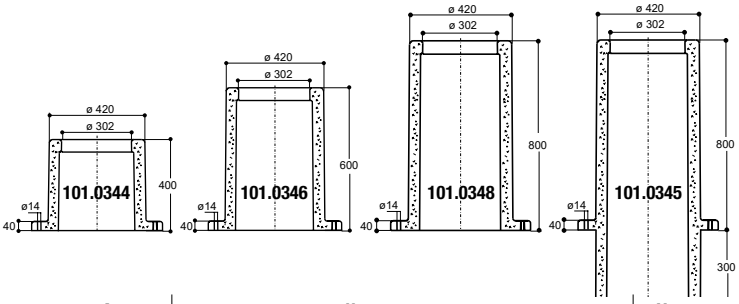

Артикул	Наименование	Упаковка	
101.0344	Термо-труба, 400 мм	1 шт.	
101.0346	Термо-труба, 600 мм	1 шт.	
101.0348	Термо-труба, 800 мм	1 шт.	
101.0345	Термо-труба, 1100 мм (800 мм + 300 мм)	1 шт.	

Схема подключения незамерзающих поилок

Проведение водопровода ниже уровня промерзания грунта

Термостат для автоматического включения и выключения трансформатора (термостат устанавливается на самом холодном месте водопровода)

230 V

Трансфотматор 230/24 В: мощность выбирается согласно сумме подключённых поилок.

400 W

Поилки подключаются через распределительную коробку параллельно с проводами трансформатора!

24 V

Водопровод, запорные краны закрываются по отдельности

Модель 46
(см. стр. 21)

Модель 25R
со стальным каркамом
(см. стр 20)

Модель 41А
с термо-трубой или бетонной трубой
(см. стр. 22)

Поднимающееся тепло земли (трубу не бетонировать)

уровень промерзания грунта (минимум 1,80 м)

Внимание! На схеме трубы частично показаны без термоизоляции!
Обязательно изолируйте трубы и термошнур и чётко следуйте инструкции по монтажу.

ВАЖНО ЗНАТЬ!
Старайтесь проводить электрокабель 24 В на корокие расстояния!

Сечение провода	В таблице дана допустимая длина электрокабеля в зависимости от сечения провода, при перепаде напряжения максимум 15%. Допускается последовательное и параллельное подключение поилок.				
	до 100 Вт	до 200 Вт	до 300 Вт	до 400 Вт	
2,5 мм²	83 м	42 м	28 м	21 м	Максимально допустимая длина электрокабеля
4,0 мм²	132 м	66 м	44 м	33 м	
6,0 мм²	200 м	100 м	66 м	50 м	

Местные нормы могут отличаться от приведенных выше показателей. Установка оборудования должна проводится электриком!